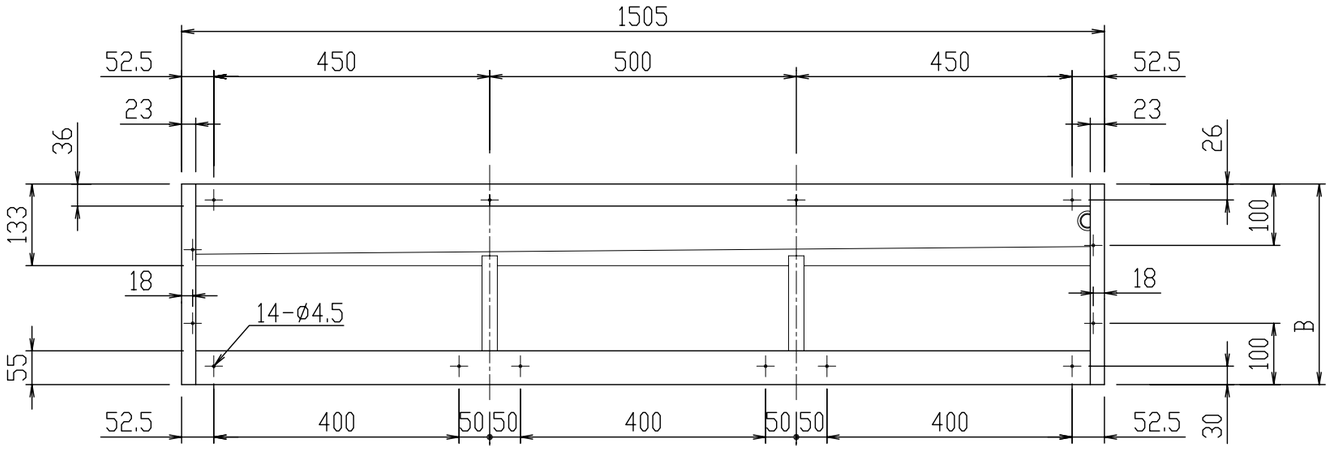

平面図

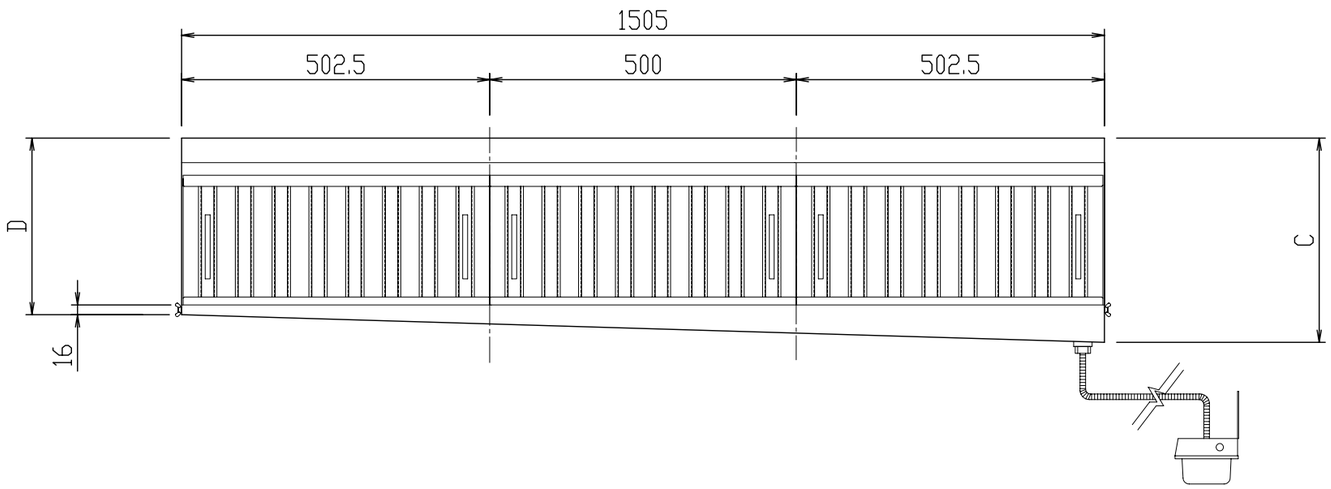

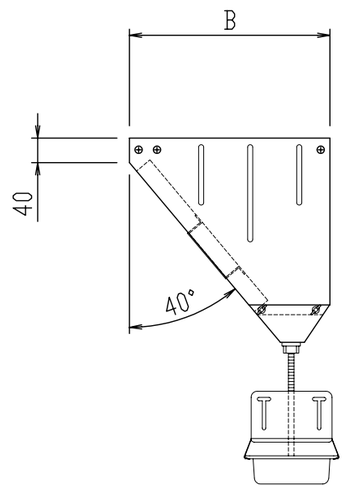

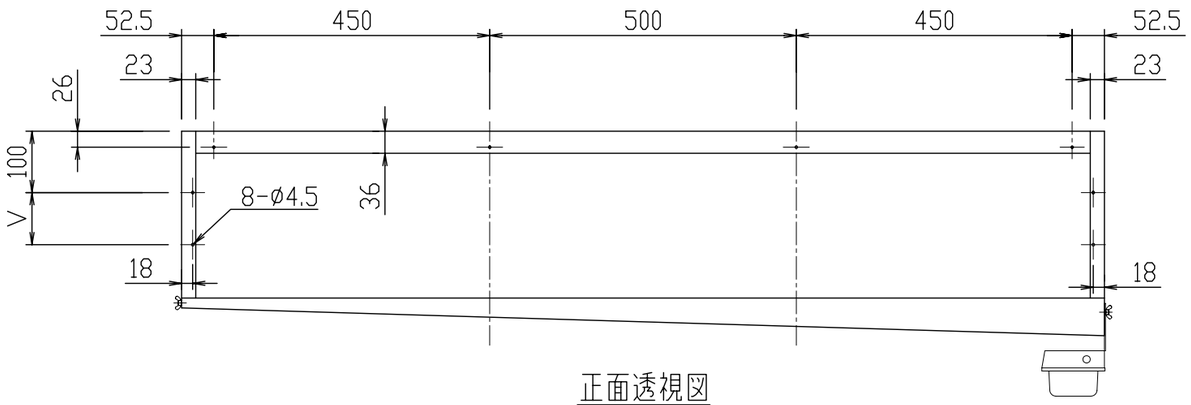

正面透視図

材質	SUS430						
						フィルター	
型式 ＼ 寸法	B	C	D	V		型式	数量
JGZ-303S	327	333	288	85		JFZ-3050	3

名称	JGZ グリスフィルター	尺度 1:10
	片面型3連体単品図	H25年 5月 1日
	図番 JGZ-303S	

日本設備企画株式会社