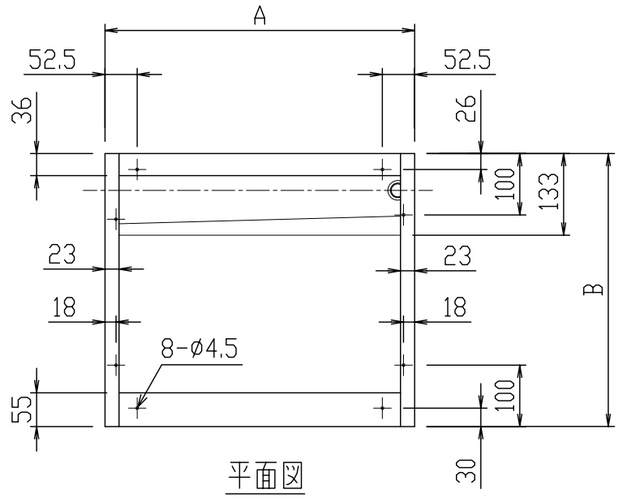

平面図

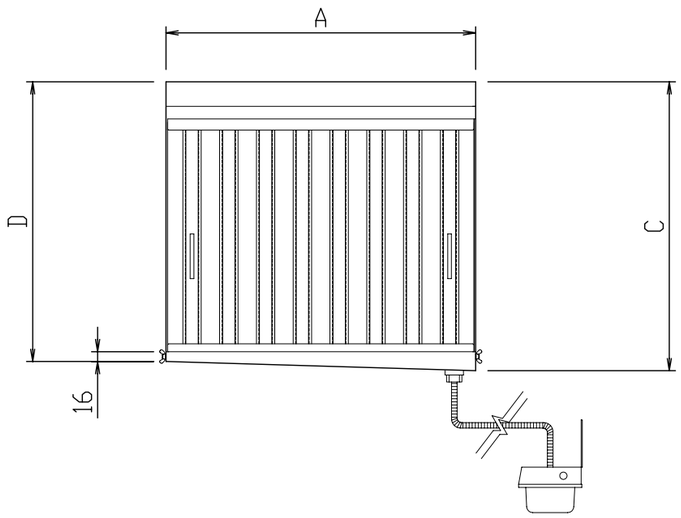

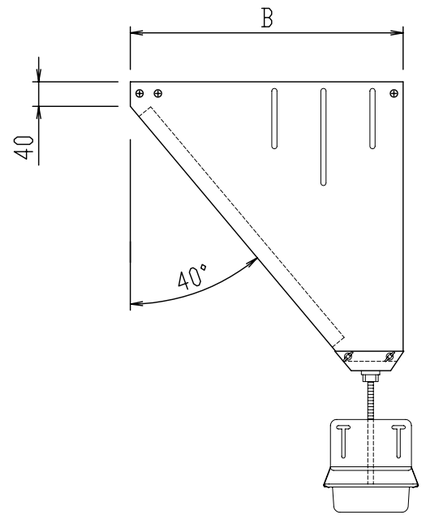

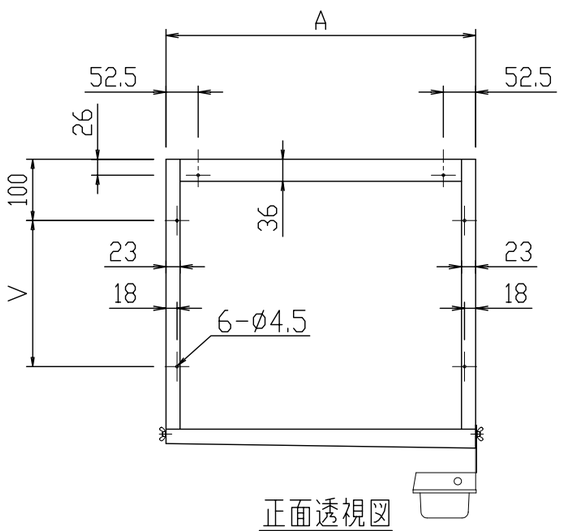

正面透視図

材　　質	SUS430						
						フィルター	
型式 ＼ 寸法	A	B	C	D	V	型式	数量
JGZ-501S	505	455	456	441	238	JFZ-5050	1
JGZ-401S	505	391	380	365	162	JFZ-4050	1
JGZ-301S	505	327	303	288	85	JFZ-3050	1
JGZ-251S	505	295	265	250	47	JFZ-2550	1
JGZ-231S	325	295	259	250	47	JFZ-2532	1

名称	JGZ グリスフィルター	尺度
	片面型単体仕様書	H24年10月 1日
	図番 JG0504F-A	

日本設備企画株式会社